Datenblatt

→ RKSTA

16.11.2026

Technische Daten

Wahlschalter tastend, 2 Stellungen



Type	RKSTA
Baureihe	OKTRON®-R
Rubrik	Wahlschalter

Wahlschalter ermöglichen die eindeutige Auswahl unterschiedlicher Betriebsarten, Funktionen oder Maschinenzustände. Durch ihre definierten Schaltstellungen bieten sie eine hohe Bediensicherheit und gewährleisten eine klare Zuordnung der gewählten Funktion. Ob Hand-, Automatik- oder Servicebetrieb: Wahlschalter sind bewährte Bedienelemente für Maschinen und Anlagen, bei denen eine zuverlässige und nachvollziehbare Betriebsartenwahl erforderlich ist.

→ Allgemeine Daten

Bauform	Rund
Betriebstemperatur	-25 °C ... 70 °C
Einbauöffnung	Ø 16,2 mm
Einbauplattenstärke	1 mm ... 5 mm
Farbe Betätigungselement	Schwarz
Farbe Frontrahmen	Anthrazit
Lagertemperatur	-50 °C ... 85 °C
Schutzart Vorne	IP65

→ Mechanische Daten

Einbaulage	Beliebig
Schaltstellung	0° Nullstellung 40° tastend

Technische Skizzen

➔ Maßskizze

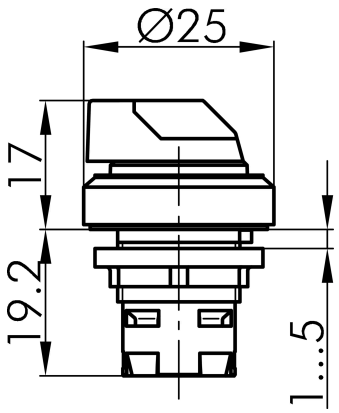

➔ Bohrbild

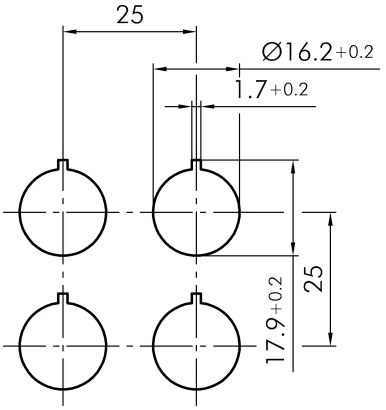

➔ Schaltstellungsanzeige

