Datenblatt

→ OKJWBL_GN

02.11.2026

Technische Daten

Leuchtwahlschalter rastend, 3 Stellungen

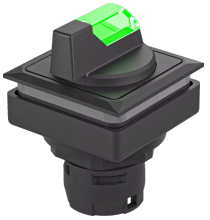

Type	OKJWBL_GN
Baureihe	OKTRON®-JUWEL
Rubrik	Wahlschalter
Approbationen	CCC, CE, UKCA, UR

Wahlschalter ermöglichen die eindeutige Auswahl unterschiedlicher Betriebsarten, Funktionen oder Maschinenzustände. Durch ihre definierten Schaltstellungen bieten sie eine hohe Bediensicherheit und gewährleisten eine klare Zuordnung der gewählten Funktion. Ob Hand-, Automatik- oder Servicebetrieb: Wahlschalter sind bewährte Bedienelemente für Maschinen und Anlagen, bei denen eine zuverlässige und nachvollziehbare Betriebsartenwahl erforderlich ist.

→ Allgemeine Daten

Bauform	Quadratisch
Beleuchtung	Ja
Betriebstemperatur	-25 °C ... 70 °C
Einbauöffnung	23,1 x 23,1 mm
Einbauplattenstärke	1 mm ... 4,5 mm
Farbe Betätigungselement	Grün
Farbe Frontrahmen	Schwarz
Gewicht	10,28 g
Lagertemperatur	-50 °C ... 85 °C
Schutzart Vorne	IP65

➔ Mechanische Daten

Betätigungsweg	± 60 °
Drehmoment Mutter	0,9 Nm ... 1,1 Nm
Einbaulage	Beliebig
Schaltstellung	-60° rastend 0° Nullstellung 60° rastend

Technische Skizzen

➔ Maßskizze

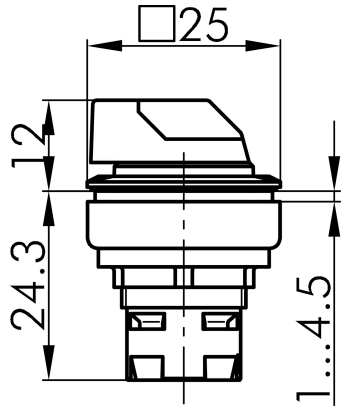

➔ Bohrbild

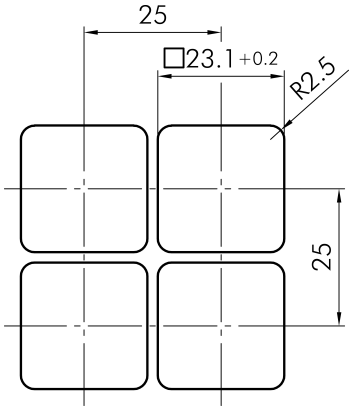

➔ Schaltstellungsanzeige

