Fiche technique

→ RKVM

02/10/2026

Données techniques

Bouton champignon lumineux fonction maintenue



Référence	RKVM
Série	OKTRON®-R
Rubrique	Bouton champignon
Homologations	CCC, CE, UKCA, UR

Les boutons-poussoirs champignons sont des éléments de commande robustes destinés à la construction de machines et d'installations industrielles. Grâce à leur grande surface d'actionnement éclairée, ils sont particulièrement faciles d'accès et permettent une utilisation rapide et intuitive, même dans des conditions de travail exigeantes. Ils conviennent parfaitement aux fonctions nécessitant une commande claire et immédiatement accessible.

→ Données générales

Forme	Rond
Éclairage	Oui
Température de fonctionnement	-30 °C ... 70 °C
Découpe de montage	Ø 16,2 mm
Épaisseur du panneau	1 mm ... 5 mm
Couleur de l'actionneur	Rouge
Couleur face avant	Argenté
Température de stockage	-50 °C ... 85 °C
Degré de protection à l'avant	IP65
Classe de protection NEMA informations selon UL 508 / CSA-C22.2 No. 14-18	NEMA 1 indoor

Remarque

- Peut également être utilisé comme arrêt d'urgence avec un fond jaune

→ Données mécaniques

Course d'actionnement	3 mm
Couple de serrage écrou	max. 1,5 Nm
Position de montage	Au choix
Déverrouillage	Déverrouillage à gauche/droite
Durée de vie mécanique	10 000 cycles de commutation
Fonction de commutation	Fonction maintenue

Croquis techniques

➔ Croquis dimensionnel

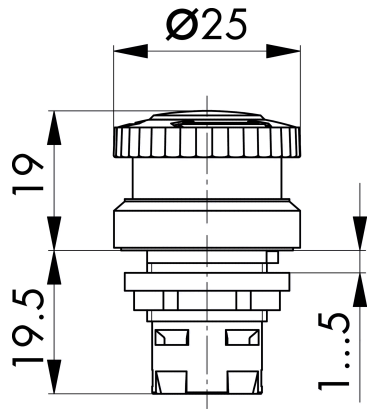

➔ Dimensions de découpe

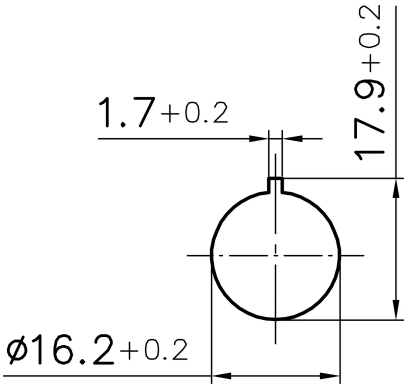

Georg Schlegel GmbH & Co. KG
Kapellenweg 4
88525 Dürmentingen / Germany

+49 (0) 7371 / 502-0
info@schlegel.biz
www.schlegel.biz