Fiche technique

→ QXK

18/09/2026

Données techniques

Bouton à bascule



Référence	QXK
Série	QUARTRON®
Rubrique	Interrupteur à bascule

→ Données générales

Forme	Carré
Découpe de montage	Ø 16,2 mm
Épaisseur du panneau	1 mm ... 7 mm
Couleur de l'actionneur	Rouge
Couleur face avant	Noir
Degré de protection à l'avant	IP65

Remarque

- Levier basculant disponible dans d'autres couleurs sur demande

→ Données mécaniques

Fonction de commutation	Fonction maintenue

Georg Schlegel GmbH & Co. KG
Kapellenweg 4
88525 Dürmentingen / Germany

+49 (0) 7371 / 502-0
info@schlegel.biz
www.schlegel.biz

Sous réserve de modifications

Croquis techniques

➔ Croquis dimensionnel

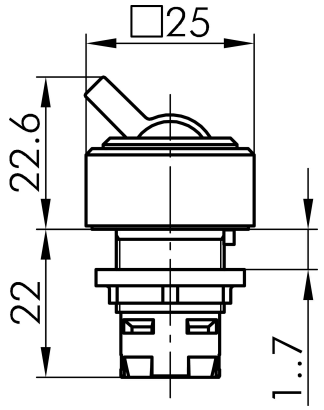

➔ Dimensions de découpe

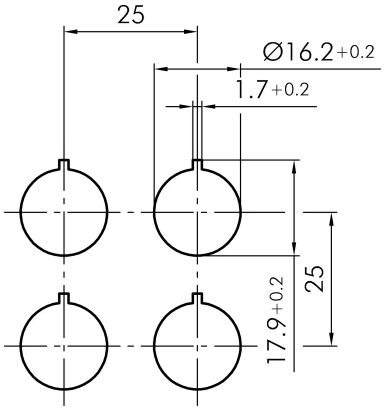

Georg Schlegel GmbH & Co. KG
Kapellenweg 4
88525 Dürmentingen / Germany

+49 (0) 7371 / 502-0
info@schlegel.biz
www.schlegel.biz