Fiche technique

→ KRJM_2USB_A_5V

02/06/2026

Données techniques

Double prise de charge 2 x USB-A avec 2,4 A



Référence	KRJM_2USB_A_5V
Série	KOMBITAST®-R-JUWEL
Rubrique	Traversée de cloison
Homologations	CE, UKCA

→ Données générales

Forme	Rond
Température de fonctionnement	-40 °C ... 70 °C
Découpe de montage	Ø 30,5 mm
Épaisseur du panneau	2 mm ... 12 mm
Profondeur d'encastrement	70,5 mm
Couleur face avant	Argenté
Poids	28 g
Température de stockage	-40 °C ... 80 °C
Matière	PA
Normes	EBA EMV06 EN 45545-2 EN 50121-3-2 EN 50155 EN 60068-2 EN 60077-1/-2 EN 61373 Klasse 1B IEC 61000-6-3/-4

Degré de protection à l'avant	IP20
Degré de protection à l'arrière	IP10

Remarque concernant les normes

- Les normes concernent les parties pertinentes

⚠ Instruction importante concernant la position de montage

- La puissance maximale disponible dépend de la situation de montage, de la température ambiante et de la qualité du câble de charge USB utilisé
- La prise de charge dispose de fentes de refroidissement pour permettre la convection. Celles-ci doivent être orientées verticalement, afin que celle-ci puisse circuler du bas vers le haut et garantir ainsi une performance optimale

⚠ Température surveillance de la prise USB

Dans des lieux de montage sans circulation d'air et avec des câbles non spécifiés pour les courants maximaux possibles, des températures élevées peuvent apparaître sur la prise USB. Pour protéger l'utilisateur, celle-ci est surveillée thermiquement en permanence. En cas de surchauffe, le processus de chargement est interrompu jusqu'à ce que la température soit inférieure à un seuil non critique. Le redémarrage se fait automatiquement.

Diagramme de température d'arrêt

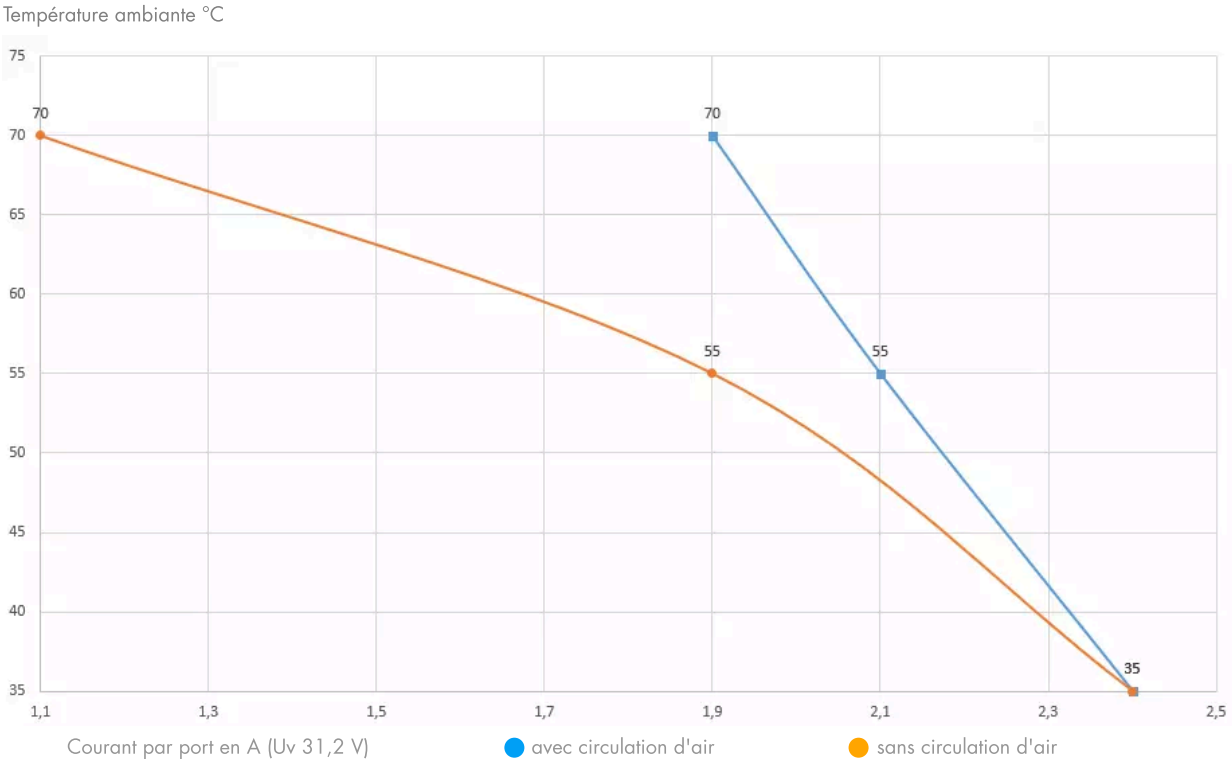

Évolution de la température courant/ surface du boîtier (courbe de derating)

Température de surface du boîtier C°

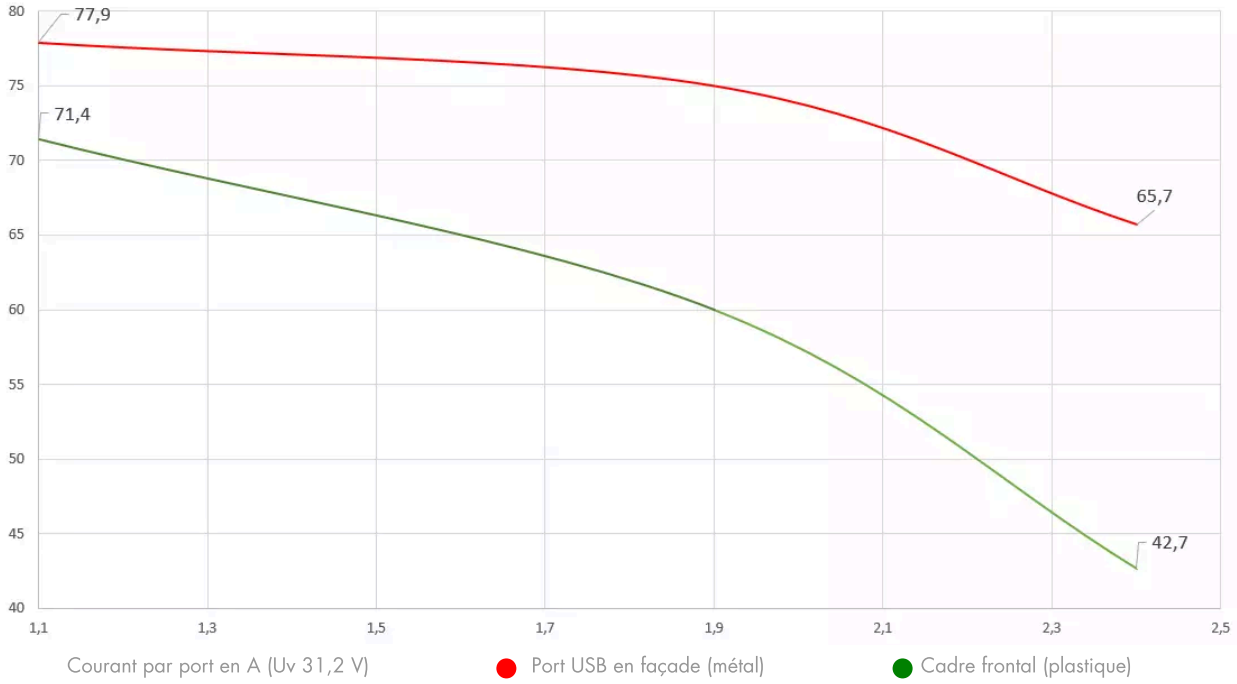

Températures du boîtier en fonction de la température ambiante et de la situation de charge (voir diagramme Diagramme de température de coupure)

Autres remarques importantes

- Respectez les prescriptions ESD
- Utilisez uniquement des composants certifiés. C'est la seule façon de garantir un fonctionnement sûr de l'appareil
- Respectez les consignes de sécurité et de prévention des accidents en vigueur ainsi que les règles générales de la technique pendant l'installation et l'exploitation

→ Données électriques

Longueur de dénudage	10 mm
Tension de sortie	4,75 V ... 5,25 V DC
Courant de sortie	max. 2,4 A USB-A max. 2,4 A USB-A
Section de conducteur	1 x 0,2 mm² - 1 x 2,5 mm² rigide/flexible AWG30 - AWG12
Tension d'alimentation	15 V ... 31,2 V DC

Barrette à ressort (fournie)

Connexion		Tension	Outillage
(+) = UIN+	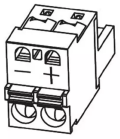	15 - 31,2 V	Tournevis 3,5 x 0,5 mm
(-) = UIN-		0 V (GND)	

Fonctions de protection

- Limitation du courant de sortie pour chaque port USB avec protection contre les courts-circuits, Protection contre les sous-tensions et les surtensions
- Protection thermique contre les surcharges (désactivation des sorties avec redémarrage automatique lorsque la température de travail non critique est atteinte)

Avertissement

- Danger de blessure en cas de qualification insuffisante du personnel de service ! Une manipulation inappropriée par un personnel non qualifié ou insuffisamment qualifié peut entraîner des dommages corporels et matériels. Les activités nécessitant des mesures particulières ne doivent être effectuées que par du personnel préalablement formé ou des spécialistes, notamment des électriciens
- Court-circuits et électrocutions dus à une mauvaise application de la tension ! Des personnes peuvent être blessées et l'appareil peut être détruit par des courants électriques. Avant la mise en service, mettez l'ensemble du système hors tension et vérifiez les connexions

➔ Données mécaniques

Connexion	À l'avant USB-A prise À l'avant USB-A prise À l'arrière Borne à ressort min. 0,2 mm², max. 2,5 mm²
Couple de serrage écrou	1,5 Nm ... 2,2 Nm
Durée de vie mécanique	5 000 cycles d'embrochage-débrochage

Croquis techniques

➔ Croquis dimensionnel

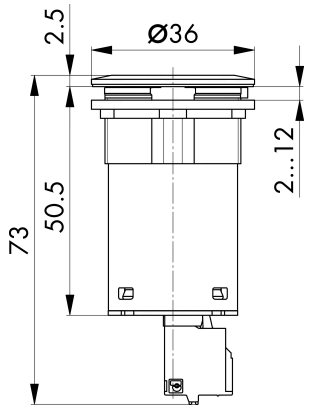

➔ Dimensions de découpe

