Fiche technique

➔ RVAWB_BL

19/11/2026

Données techniques

Bouton tournant à 3 positions, maintenue



Référence	RVAWB_BL
Série	RVA
Rubrique	Bouton tournant
Homologations	CE

Les sélecteurs permettent de choisir sans ambiguïté différents modes de fonctionnement, fonctions ou états de la machine. Grâce à leurs positions de commutation bien définies, ils offrent une grande sécurité d'utilisation et garantissent une identification claire de la fonction sélectionnée. Qu'il s'agisse du mode manuel, automatique ou de maintenance : les sélecteurs sont des éléments de commande éprouvés pour les machines et les installations qui nécessitent une sélection fiable et traçable du mode de fonctionnement.

➔ Données générales

Forme	Rond
Découpe de montage	Ø 22,3 mm
Épaisseur du panneau	1 mm ... 7 mm
Couleur de l'actionneur	Acier inox
Couleur face avant	Acier inox
Couleur collerette	Bleu
Degré de protection à l'avant	IP65

➔ Données mécaniques

Position de montage	Au choix
Fonction de commutation	Fonction maintenue
Position de contact	-45° fonction maintenue 0° position zéro 45° fonction maintenue

Croquis techniques

➔ Croquis dimensionnel

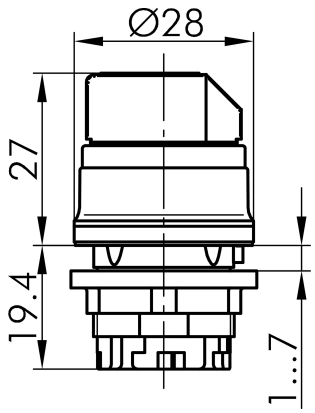

➔ Dimensions de découpe

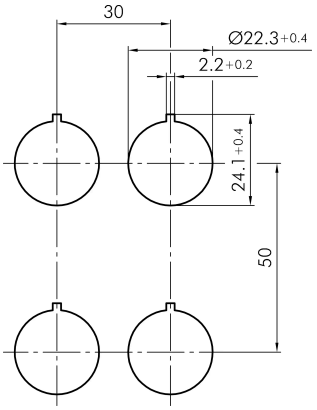

➔ Indicateur de position

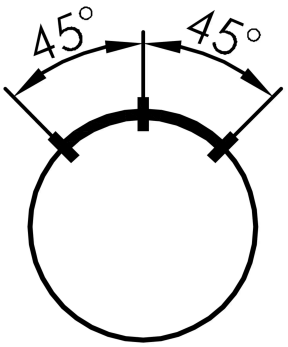

Georg Schlegel GmbH & Co. KG
Kapellenweg 4
88525 Dürmentingen / Germany

+49 (0) 7371 / 502-0
info@schlegel.biz
www.schlegel.biz