Datenblatt

→ RMCWA

17.11.2026

Technische Daten

Wahlschalter rastend, 2 Stellungen



Type	RMCWA
Baureihe	RONDEX-M
Rubrik	Wahlschalter
Approbationen	CCC, CE, CSA, UKCA

Wahlschalter ermöglichen die eindeutige Auswahl unterschiedlicher Betriebsarten, Funktionen oder Maschinenzustände. Durch ihre definierten Schaltstellungen bieten sie eine hohe Bediensicherheit und gewährleisten eine klare Zuordnung der gewählten Funktion. Ob Hand-, Automatik- oder Servicebetrieb: Wahlschalter sind bewährte Bedienelemente für Maschinen und Anlagen, bei denen eine zuverlässige und nachvollziehbare Betriebsartenwahl erforderlich ist.

→ Allgemeine Daten

Bauform	Rund
Betriebstemperatur	-30 °C ... 70 °C
Einbauöffnung	Ø 22,3 mm
Einbauplattenstärke	1 mm ... 7 mm
Farbe Betätigungselement	Anthrazit
Farbe Frontrahmen	Metallisch/anthrazit
Gewicht	18,05 g
Lagertemperatur	-50 °C ... 85 °C
Schutzart Vorne	IP65

→ Mechanische Daten

Betätigungsweg	90 °
Einbaulage	Beliebig
Schaltfunktion	Rastfunktion
Schaltstellung	-45° Nullstellung 45° rastend

Technische Skizzen

➔ Maßskizze

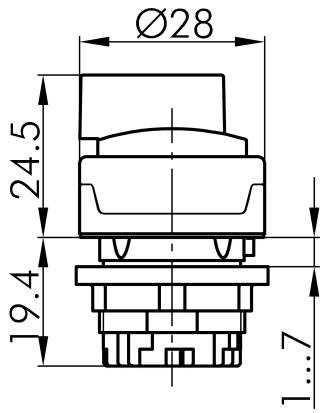

➔ Bohrbild

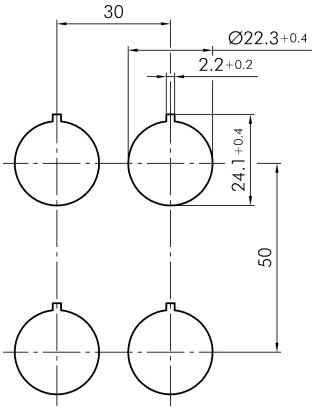

➔ Schaltstellungsanzeige

