Datenblatt

→ SIL_QRSKUVOO

08.06.2026

Technische Daten

SIL-Gehäuse mit Not-Halt und Schutzkragen



Type	SIL_QRSKUVOO
Baureihe	SIL
Rubrik	Iso-Gehäuse bestückt
Approbationen	CE, UKCA, cURus

→ Allgemeine Daten

Abmessungen	72 x 72 x 104,1 mm
Befehlsstellen	1
Befestigungsbohrung	4.2 mm
Betriebstemperatur	-25 °C ... 60 °C
Farbe Betätigungselement	Rot
Farbe Gehäuse	Unterteil schwarz/Oberteil gelb
Kontaktwerkstoff	AgNi
Lagertemperatur	-25 °C ... 85 °C
Normen	IEC/EN 60947-5-1 IEC/EN 60947-5-5 EN ISO 13850
Schutzart Vorne	IP65

Approbationen

- Kontaktelement: CCC, CSA, cULus, DNVGL, ENEC05, KEMA, CE, TÜV_Süd, UKCA
- Not-Halt: CCC, cULus, TÜV_SÜD, CE, UKCA, UR (NDIS2)
- Gehäuse: CE, cULus, TÜV_Süd, UKCA, Type 4x

➔ Elektrische Daten

Abisolierlänge	9 mm
Bedingter Kurzschlussstrom	1000 A
Bemessungsbetriebsspannung IEC/EN 60947-5-1	240 V AC 440 V AC 440 V DC 250 V DC 125 V DC 60 V DC 24 V DC
Bemessungsbetriebsstrom IEC/EN 60947-5-1	1,6 A AC 3 A AC 0,12 A DC 0,2 A DC 0,4 A DC 1 A DC 2 A DC
Bemessungsisolationsspannung IEC/EN 60947-5-1	600 V AC 600 V DC
Bemessungsstoßspannungsfestigkeit	4 kV
Durchgangswiderstand	< 20 mΩ NC neu
Elektrische Lebensdauer	50.000 Schaltspiele bei Nennlast
Gebrauchskategorie IEC/EN 60947-5-1	AC-15 A600 DC-13 Q600
Kontaktart	2NC
Kurzschlussschutzeinrichtung SCPD	16 A Char. C
Prellzeit	< 10 ms NC
Schaltleistung	240 V AC/DC 3 A 24 V DC 2 A
Schaltvermögen IEC/EN 60947-5-1	10 Ie AC 1,1 Ie DC
Thermischer Dauerstrom IEC/EN 60947-5-1	16 A AC

Überspannungskategorie	III
Verschmutzungsgrad	3

Hinweis

- Der Anwender hat darauf zu achten, dass die in das Gehäuse verbauten Kontaktgeber sachgemäß angeschlossen werden, so dass beim bestimmungsgemäßen Gebrauch die Anforderungen für ein schutzisoliertes Gehäuse bezüglich Luft- und Kriechstrecken eingehalten werden

➔ Mechanische Daten

Anschluss	Schraubanschluss 2 x 2,5 mm²
Anschlussart	M20 Ausbrechung M20 Kabelverschraubung
Drehmoment Anschluss	0,8 Nm ... 1 Nm
Drehmoment Schrauben	1,2 Nm
Entriegelung	Drehentriegelung links/rechts
Mechanische Lebensdauer	50.000 Schaltspiele 20°C
Schaltfunktion	Rastfunktion
Schaltstellungsanzeige	Ja
Überlistsicher	Ja
Zwangsöffnung	Gemäß EN60947-5-1, Anh. K

Hinweis

- Der Anwender muß eine leichte Erreichbarkeit der Not-Halt-Taste mit Schutzkragen sicherstellen!

➔ Sicherheitstechnische Daten

B10d	250.000
Lebensdauer	20 % Öffner

Technische Skizzen

➔ Maßskizze

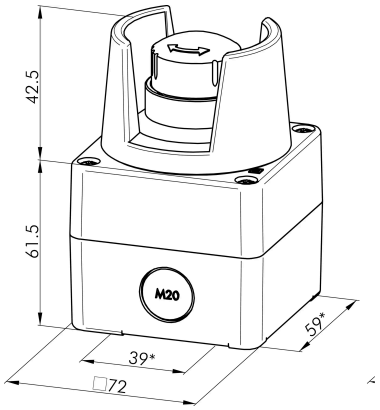

Georg Schlegel GmbH & Co. KG
Kapellenweg 4
88525 Dürmentingen / Germany

+49 (0) 7371 / 502-0
info@schlegel.biz
www.schlegel.biz