Fiche technique

➔ QRN_RSW

22/09/2026

Données techniques

Tête de voyant

Référence	QRN_RSW
Série	QUARTEX®-R
Rubrique	Tête de voyant/voyants



Élément de commande optique permettant l'affichage clair des messages de fonctionnement, d'état ou d'anomalie sur les machines et les installations.

➔ Données générales

Forme	Carré
Éclairage	Oui
Marquage possible	Oui
Découpe de montage	Ø 22,3 mm
Épaisseur du panneau	1 mm ... 7 mm
Couleur face avant	Anthracite
Couleur collerette	Noir
Degré de protection à l'avant	IP65

Croquis techniques

➔ Croquis dimensionnel

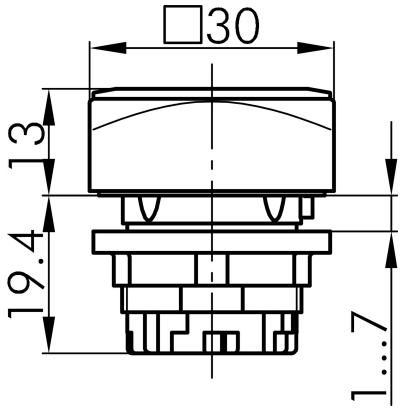

➔ Dimensions de découpe

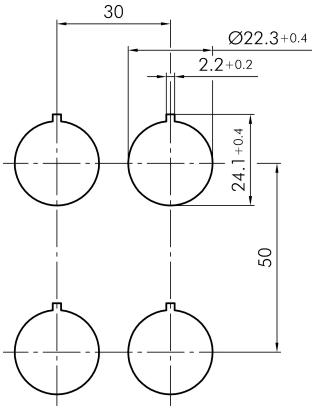

Georg Schlegel GmbH & Co. KG
Kapellenweg 4
88525 Dürmentingen / Germany

+49 (0) 7371 / 502-0
info@schlegel.biz
www.schlegel.biz