# Datenblatt

## → JRMN

28.09.2026

## Technische Daten

Leuchtenvorsatz



| | |
|---|---|
| *Type* | JRMN |
| *Baureihe* | RONDEX-JUWEL® |
| *Rubrik* | Leuchtenvorsatz/Meldeleuchten |
| *Approbationen* | CCC, CE, cULus, DNVGL, UKCA |

Optisches Bedienelement zur eindeutigen Anzeige von Betriebs-, Status- oder Störmeldungen an Maschinen und Anlagen.

### → Allgemeine Daten

| | |
|---|---|
| *Bauform* | Rund |
| *Beleuchtung* | Ja |
| *Beschriftbar* | Ja |
| *Betriebstemperatur* | -25 °C ... 70 °C |
| *Einbauöffnung* | Ø 22,3 mm |
| *Einbauplattenstärke* | 1 mm ... 7 mm |
| *Farbe Frontrahmen* | Silberfarben |
| *Gewicht* | 9,4 g |
| *Lagertemperatur* | -40 °C ... 80 °C |
| *Normen* | EN 60947-5-1<br>EN 61058-1 |
| *Schutzart Vorne* | IP65<br>IP67 |
| *Schutzart NEMA*<br>*Angaben nach UL 60947-5-1 / CSA-C22.2 No. 60947-5-1* | NEMA 1 indoor |

## ➔ Mechanische Daten

| | |
|---|---|
| *Betätigungsweg* | 6 mm |
| *Drehmoment Mutter* | 1,5 Nm ... 2,2 Nm |
| *Einbaulage* | Beliebig |

## Technische Skizzen

➔ Maßskizze

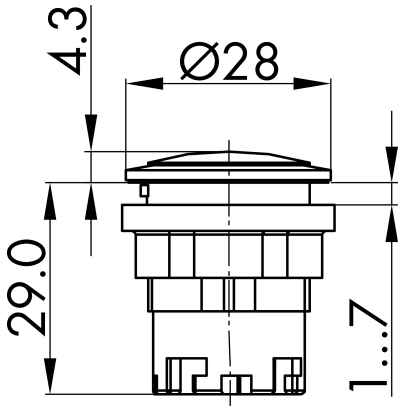


➔ Bohrbild

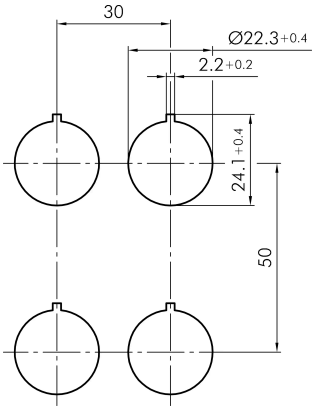


## Auszeichnungen

reddot award 2018
winner