# Fiche technique

## → SSWSSA31

31/10/2024

## Données techniques

Tête de commande à clé, fonction maintenue

| | |
|---|---|
| *Série* | SHORTRON® Construction intermédiaire |
| *Rubrique* | Bouton-poussoir à clé |
| *Forme de construction* | rond |

## → Données générales

| | |
|---|---|
| *Éclairage* | Non |
| *Indice de protection* | IP65 |
| *Position de montage* | au choix |
| *Découpe de montage* | Ø 22,3 mm |
| *Couleur du cadre frontal* | noir |

## → Données mécaniques

| | |
|---|---|
| *Durée de vie mécanique* | 30 000 Nombre de commutations |
| *Course d'actionnement* | 2.3 mm |
| *Fonction de commutation* | Fonction d'encliquetage |
| *Position de commutation* | -90° à l'arrêt<br>0° Retrait de la clé<br>90° à l'arrêt |

## Croquis techniques

➔ Croquis dimensionnel

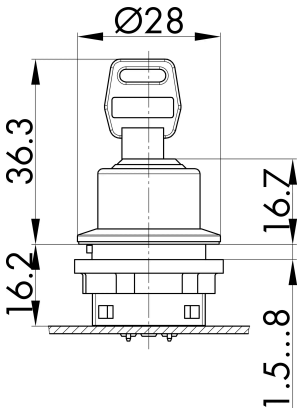


➔ Dimensions de découpe

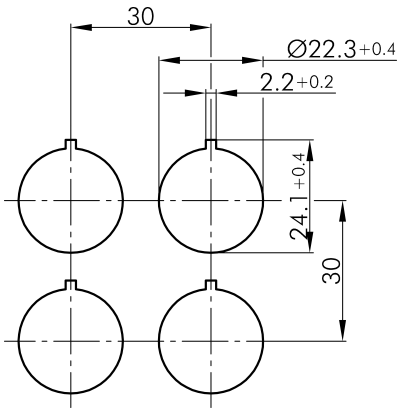

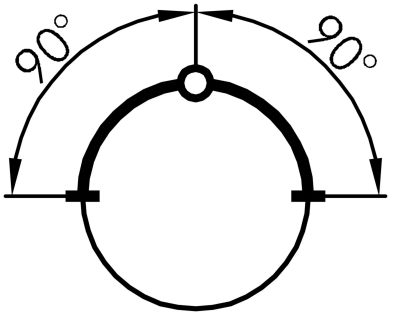
➔ Indicateur de position