RXJWB 18.09.2023

Tête de bouton tournant, fonction maintenue

Données Générales

Référence	RXJWB
Description	Bouton tournant à rappel, 3 positions
Homologations	CCC, CE, UKCA, UR
Degré de protection	IP65
Température de stockage	-40°C ... 80°C
Température de fonctionnement max.	-25°C ... 70°C

Caractéristiques techniques

Découpe de montage	22.3mm
Position de montage	au choix
Épaisseur plaque de montage	1,0...7,0 mm
Couple de serrage (écrou de fixation)	1,0...1,5 Nm
Normes	EN 60947-5-1, EN 61058-1

Données générales

Série	RX-JUWEL
Éclairage	non
Marquage possible	non
Couleur	anthracite
Forme	rond

Georg Schlegel GmbH & Co. KG
Kapellenweg 4
88525 Dürmentingen / Germany

+49 (0)7371 / 502-0
+49 (0)7371 / 502 49
@ info@schlegel.biz
www.schlegel.biz

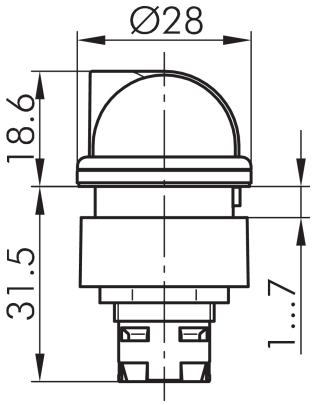

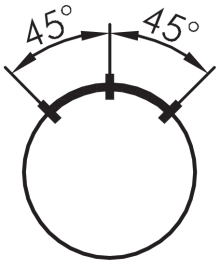

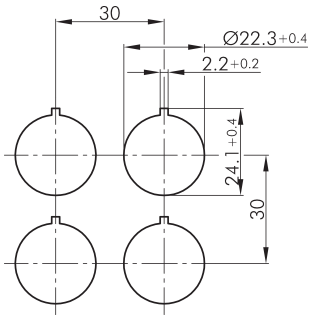

Legende:
I= Schaltstellung >= Federrückzug

Legend:
I= Switching position >= Spring return

Légende:
I= Position de contact >= Rappel par ressort