Fiche technique

→ RKNM

22/09/2026

Données techniques

Tête de voyant



Référence	RKNM
Série	OKTRON®-R
Rubrique	Tête de voyant/voyants

Élément de commande optique permettant l'affichage clair des messages de fonctionnement, d'état ou d'anomalie sur les machines et les installations.

→ Données générales

Forme	Rond
Éclairage	Oui
Marquage possible	Oui
Découpe de montage	Ø 16,2 mm
Épaisseur du panneau	1 mm ... 5 mm
Couleur face avant	Argenté
Poids	4,9 g
Degré de protection à l'avant	IP65

→ Données mécaniques

Position de montage	Au choix

Croquis techniques

➔ Croquis dimensionnel

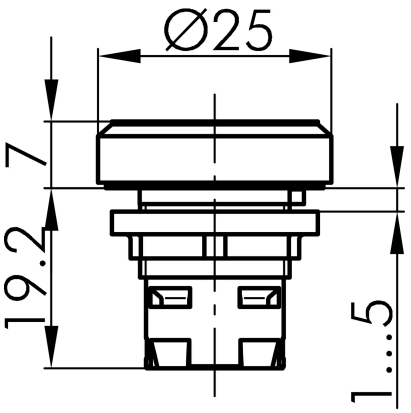

➔ Dimensions de découpe

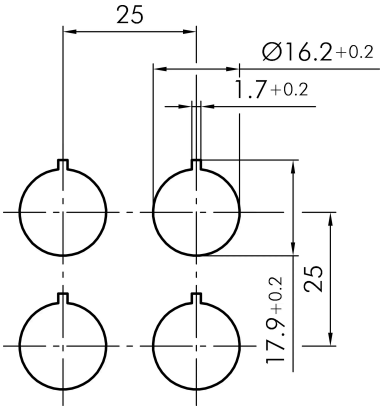

Georg Schlegel GmbH & Co. KG
Kapellenweg 4
88525 Dürmentingen / Germany

+49 (0) 7371 / 502-0
info@schlegel.biz
www.schlegel.biz