Datenblatt

→ OKJWA

02.11.2026

Technische Daten

Wahlschalter rastend, 2 Stellungen



Type	OKJWA
Baureihe	OKTRON®-JUWEL
Rubrik	Wahlschalter

Wahlschalter ermöglichen die eindeutige Auswahl unterschiedlicher Betriebsarten, Funktionen oder Maschinenzustände. Durch ihre definierten Schaltstellungen bieten sie eine hohe Bediensicherheit und gewährleisten eine klare Zuordnung der gewählten Funktion. Ob Hand-, Automatik- oder Servicebetrieb: Wahlschalter sind bewährte Bedienelemente für Maschinen und Anlagen, bei denen eine zuverlässige und nachvollziehbare Betriebsartenwahl erforderlich ist.

→ Allgemeine Daten

Bauform	Quadratisch
Betriebstemperatur	-25 °C ... 70 °C
Einbauöffnung	23,1 x 23,1 mm
Einbauplattenstärke	1 mm ... 4,5 mm
Farbe Betätigungselement	Schwarz
Farbe Frontrahmen	Schwarz
Gewicht	10,3 g
Lagertemperatur	-50 °C ... 85 °C
Schutzart Vorne	IP65

→ Mechanische Daten

Drehmoment Mutter	0,9 Nm ... 1,1 Nm
Einbaulage	Beliebig
Schaltstellung	-45° Nullstellung 45° rastend

Technische Skizzen

➔ Maßskizze

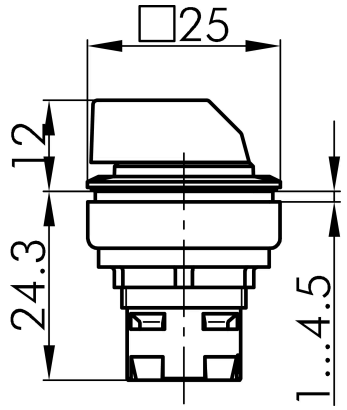

➔ Bohrbild

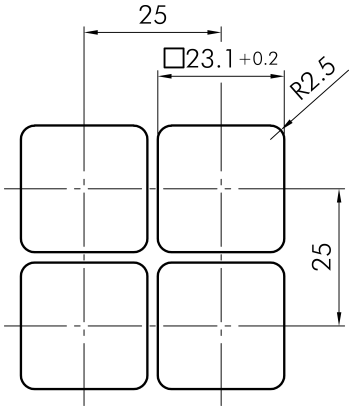

➔ Schaltstellungsanzeige

