Fiche technique

→ KRGV

30/07/2026

Données techniques

Arrêt d'urgence



Référence	KRGV
Série	KOMBITAST®-R
Rubrique	Bouton d'arrêt d'urgence
Homologations	CE

→ Données générales

Forme	Rond
Température de fonctionnement	-30 °C ... 70 °C
Découpe de montage	Ø 30,5 mm
Épaisseur du panneau	1 mm ... 6 mm
Couleur de l'actionneur	Rouge
Couleur boîtier	Jaune
Poids	37,3 g
Température de stockage	-50 °C ... 85 °C
Normes	EN 60947-5-1 EN 60947-5-5 EN ISO 13850
Degré de protection à l'avant	IP65

Données mécaniques

Collerette anti-blocage	Oui
Position de montage	Au choix
Déverrouillage	Déverrouillage à gauche/droite
Fonction de commutation	Fonction maintenue

Croquis techniques

➔ Croquis dimensionnel

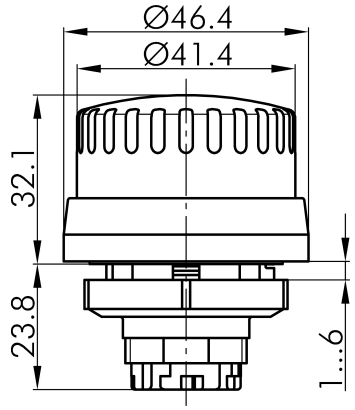

➔ Dimensions de découpe

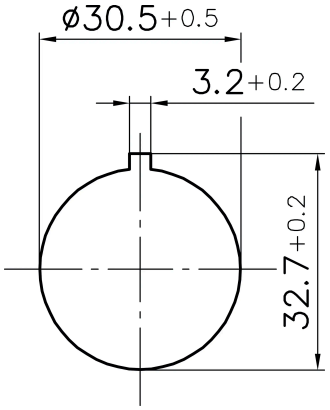

Georg Schlegel GmbH & Co. KG
Kapellenweg 4
88525 Dürmentingen / Germany

+49 (0) 7371 / 502-0
info@schlegel.biz
www.schlegel.biz