XAP10 04.08.2022

Socle adaptateur avec 10 contacts

Données Générales

Référence	XAP10
Description	Socle adaptateur
Homologations	CE, UKCA, UR
Degré de protection	IP00
Type de connexion	raccordement pour circuits imprimés
Matériau des contacts	Cu Ni18 Zn20
Température de stockage	-50°C...85°C
Température de fonctionnement max.	-30°C ... 70°C

Informations complémentaires

Matériel boîtier	PA 6.6

Remarque

Revêtement des broches de soudure : galvanique Ni minimum 1µm + Sn 3-6µm

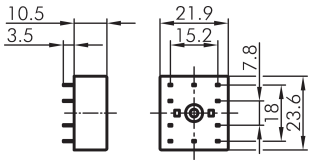

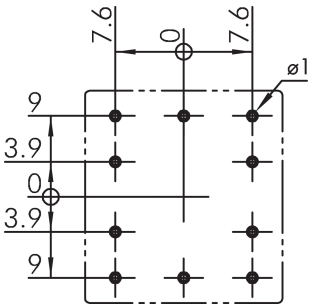

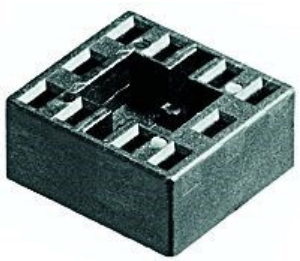

Georg Schlegel GmbH & Co. KG
Kapellenweg 4
88525 Dürmentingen / Germany

+49 (0)7371 / 502-0
+49 (0)7371 / 502 49
info@schlegel.biz
www.schlegel.biz

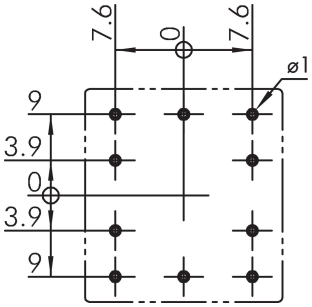
7.6
0
7.6
ø1
9
3.9
0
3.9
9

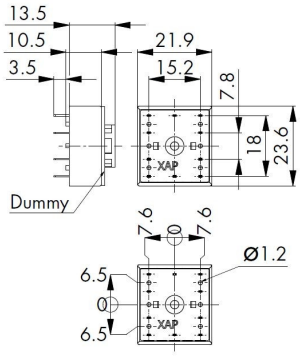
13.5
10.5
3.5
21.9
15.2
7.8
18
23.6
XAP
Dummy
7.6
0
7.6
ø1.2
6.5
0
6.5
XAP