# Datenblatt

## ➔ SSTA

19.11.2026

## Technische Daten

Leuchtwahlschalter tastend, 2 Stellungen

| | |
|---|---|
| *Type* | SSTA |
| *Baureihe* | SHORTRON® Zwischenbau |
| *Rubrik* | Wahlschalter |
| *Approbationen* | CCC, CE, cURus, ENEC10, UKCA, VDE |



Wahlschalter ermöglichen die eindeutige Auswahl unterschiedlicher Betriebsarten, Funktionen oder Maschinenzustände. Durch ihre definierten Schaltstellungen bieten sie eine hohe Bediensicherheit und gewährleisten eine klare Zuordnung der gewählten Funktion. Ob Hand-, Automatik- oder Servicebetrieb: Wahlschalter sind bewährte Bedienelemente für Maschinen und Anlagen, bei denen eine zuverlässige und nachvollziehbare Betriebsartenwahl erforderlich ist.

## ➔ Allgemeine Daten

| | |
|---|---|
| *Bauform* | Rund |
| *Beleuchtung* | Ja |
| *Betriebstemperatur* | -25 °C ... 70 °C |
| *Einbauöffnung* | Ø 22,3 mm |
| *Einbauplattenstärke* | 1,5 mm ... 8 mm |
| *Farbe Betätigungselement* | Schwarz |
| *Farbe Frontrahmen* | Silberfarben |
| *Lagertemperatur* | -40 °C ... 80 °C |
| *Normen* | EN 60947-5-1<br>EN 61058-1 |
| *Schutzart Vorne* | IP65 |

## ➔ Mechanische Daten

| | |
|---|---|
| *Drehmoment Mutter* | 1,5 Nm ... 1,9 Nm |
| *Einbaulage* | Beliebig |
| *Mechanische Lebensdauer* | 30.000 Schaltspiele |
| *Schaltfunktion* | Tastfunktion |
| *Schaltstellung* | -45° Nullstellung<br>45° tastend |

## Technische Skizzen

➔ Maßskizze

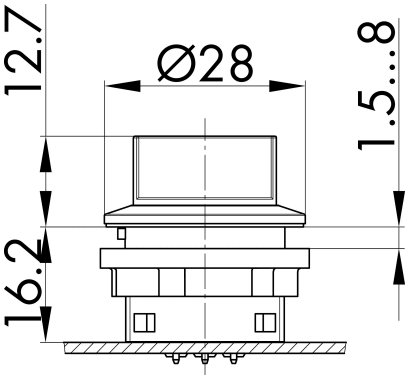


➔ Bohrbild

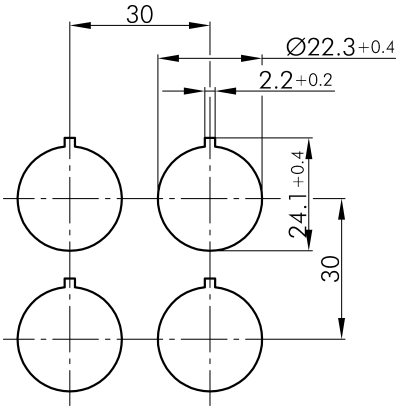


➔ Schaltstellungsanzeige

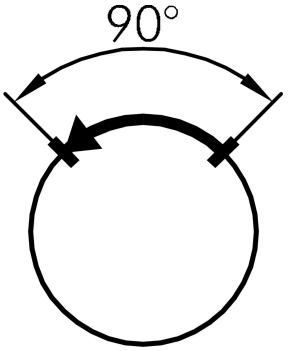


Georg Schlegel GmbH & Co. KG
Kapellenweg 4
88525 Dürmentingen / Germany

+49 (0) 7371 / 502-0
info@schlegel.biz
www.schlegel.biz