SWAII_C009 02.12.2021

Wahlschalter rastend mit M12-Anschluss 4-polig

Allgemeine Daten

Typenbezeichnung	SWAII_C009
Beschreibung	Wahltaste, 2-Stellungen, rastend, mit M12-Stecker
Approbationen	CE, cURus, ENEC10, VDE, UKCA
Schalterart	2S
Schutzart	IP65 (von vorne); IP65 / IP67 (von hinten, bei angeschlossenem M12-Stecker)
Ausführung / Anschlüsse	M12-Stecker (integriert), 4-pol A-kodiert
Kontaktwerkstoff	AgNi
Lagertemperatur max.	-40°C ... 80°C
Betriebstemperatur max.	-25°C ... 70°C
Mech. Lebensdauer	30.000 Schaltspiele
El. Lebensdauer (Nennlast)	30.000 Schaltspiele bei Nennlast
Durchgangswiderstand NO	< 50 mOhm (neu)
Prellzeit NO	< 10 ms

Elektrische Daten nach IEC/EN 60947-5-1 (VDE 0660 Teil 200)

	Wechselstrom	Gleichstrom
Gebrauchskategorie	AC15	DC13
Bemessungsisolationsspannung Ui	50 V	50 V
Bemessungsbetriebsspannung Ue	35 V	35 V
Bemessungsbetriebsstrom Ie	1 A	1 A
Schaltvermögen	-	-
Therm. Dauerstrom	1 A	-

Zusätzliche Angaben

Einbauöffnung	22,3 mm
Drehmoment (Montagemutter)	1,5 ... 1,9 Nm
Drehmoment (M12-Stecker)	max. 0,4 Nm
Einbaulage	beliebig

Georg Schlegel GmbH & Co. KG
Kapellenweg 4
88525 Dürmentingen / Germany
+49 (0)7371 / 502-0
+49 (0)7371 / 502 49
@ info@schlegel.biz
www.schlegel.biz

Normen	EN 60947-5-1, EN 61058-1
Werkstoffgruppe	I
Überspannungskategorie	II
Verschmutzungsgrad	2

Hinweis

S = Schließer

- Frontrahmen in silber

Pinbelegung:
Pin 1 Pin 2 Pin 3 Pin 4 Typ
COM NO (1) n.c. NO (2) 2 NO

Sicherheitshinweise / Montagehinweise:
- der Steckverbinder darf nicht unter Last gesteckt oder getrennt werden

Prüfdaten nach UL60947-5-1 / C22.2 No. 60947-5-1

Rating	24VDC 1A General Purpose

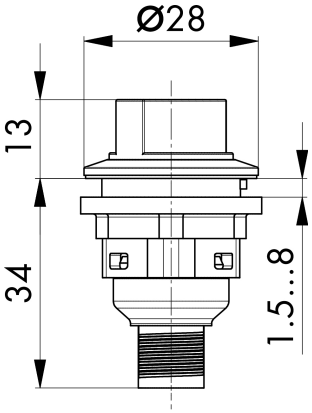

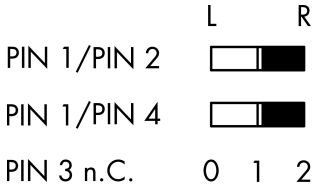

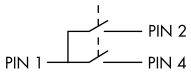

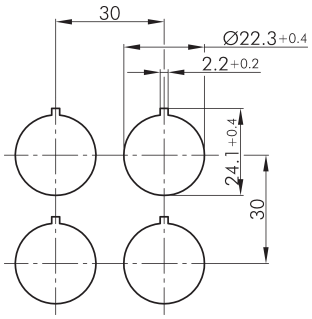

Georg Schlegel GmbH & Co. KG
Kapellenweg 4
88525 Dürmentingen / Germany
+49 (0)7371 / 502-0
+49 (0)7371 / 502 49
@ info@schlegel.biz
www.schlegel.biz