Datenblatt

→ SN_RGBW_C183

24.03.2026

Technische Daten

Meldeleuchte mit RGBW-LED und 5-poligen M12-Anschluss



Type	SN_RGBW_C183
Baureihe	SHORTRON® connect
Rubrik	Leuchtenvorsatz/Meldeleuchten
Approbationen	CE, UKCA

→ Allgemeine Daten

Bauform	Rund
Beleuchtung	Ja
Beschriftbar	Ja
Betriebstemperatur	-25 °C ... 70 °C bei LED-Einzelbetrieb -25 °C ... 50 °C bei RGB-Mischbetrieb Tastgrad 100%
Einbauöffnung	Ø 22,3 mm
Einbautiefe	34,5 mm
Farbe Frontrahmen	Silberfarben
Lagertemperatur	-40 °C ... 80 °C
Normen	EN 60947-5-1 EN 61058-1
Schutzart Vorne	IP65 IP67
Schutzart Hinten	IP65 bei angeschlossenem M12-Anschluss IP67 bei angeschlossenem M12-Anschluss

➔ Elektrische Daten

Leuchtmittel Leistung	max. 13 mA DC 26,4 V, je Farbe
Leuchtmittel	LED integriert
Leuchtmittelbetriebsspannung	max. 24 V DC ± 10 %

Hinweis

- der Steckverbinder darf nicht unter Last gesteckt oder getrennt werden

Pin-Belegung

Pin	Anschluss LED
1	Rot +
2	Grün +
3	Blau +
4	Weiß +
5	LED -

➔ Mechanische Daten

Anschluss	M12 Stecker 5-polig A-kodiert
Drehmoment Mutter	1,5 Nm ... 1,9 Nm
Einbaulage	Beliebig

Hinweis

- Der M12-Anschluss darf nicht mechanisch belastet werden, auf ausreichende Zugentlastung achten!

Technische Skizzen

➔ Maßskizze

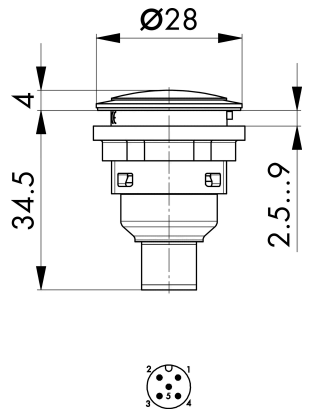

➔ Bohrbild

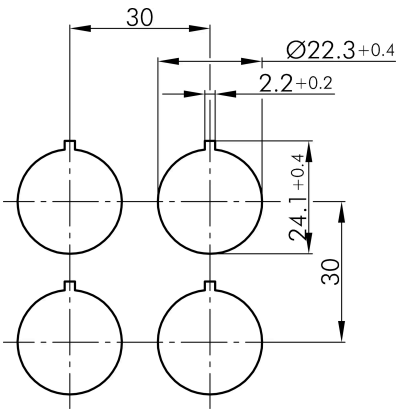

Georg Schlegel GmbH & Co. KG
Kapellenweg 4
88525 Dürmentingen / Germany

+49 (0) 7371 / 502-0
info@schlegel.biz
www.schlegel.biz