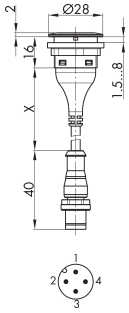

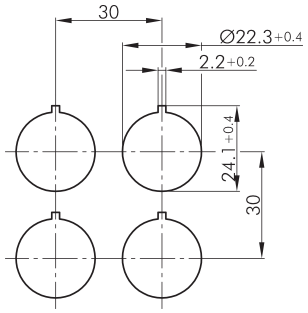

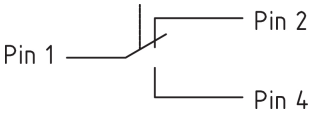

PIN 3 n.c.

Pushbutton STOI_M01

Rubrica:	Pulsante
Serie:	SHORTRON®-M12
Foro di fissaggio:	Ø 22 mm
Grado di protezione:	IP65 / IP67 (lato posteriore IP65)
Funzione passo passo:	funzione pulsante
Escursione:	2,3 mm
Illuminazione:	no
descrivibile:	si
Tipo di contatto:	1 NC + 1 NA
Tipo di connessione:	M12 4-pol. con cavo PUR, codifica A; lunghezza 25 cm; conduttori 4x0,34 mm² (AWG22)
TestoA:	250±30 mm
componenteTestoA:	Lunghezza cavo (X)
Colore:	argento
Colore componente:	Cornice frontale
Temperatura di stoccaggio:	-40°C ... 80°C
Vita meccanica:	1 Mio. commutazioni
Apertura positiva:	secondo EN60947-5-1, allegato K
Temperatura di funzionamento:	-25°C ... 70°C
Durata di vita elettrica:	1 million switching cycles; DC13: max. 100,000
Forma:	tondo
Materiale contatto:	AgNi

Optional accessory

Cappa di protezione TK28S